Arida Oslo luftavfukter

HENRIK / 27. FEBRUAR 2025

Sikkerhetsinstruksjoner

⚠️ Advarsel!

⚠️ Denne luftavfukteren er ikke ment for bruk av personer (inkludert barn) med nedsatte fysiske, sensoriske eller mentale evner, eller mangel på erfaring og kunnskap, med mindre de har fått tilsyn eller instruksjoner om bruk av apparatet fra en person som er ansvarlig for deres sikkerhet. Barn skal holdes under oppsyn for å sikre at de ikke leker med luftavfukteren.

Funksjoner

- Avfukter som benytter tørkerotor, derav effektiv i alle temperaturer mellom 1 °C – 40 °C
- Miljøvennlig uten skadelige gasser og stillegående i drift
- Avfukter ca. 9 liter/døgn (ved 20 °C, 60 % RF)
- Kapasitet på vanntank: ca. 4 liter
- Automatisk avfukting i henhold til ønsket fuktighetsnivå
- 1–12 timers tidsur
- Lett og bærbar, med bærehåndtak
- Avtakbar vannbeholder med håndtak
- LCD-skjerm som viser luftfuktighet og temperatur
- Energibesparende program med automatisk pause og omstart i henhold til valgt fuktighet
- Automatisk gjenoppstart ved strømbrudd
  Når strømmen kommer tilbake etter et strømbrudd, vil enheten fortsette å kjøre med de innstillingene som var valgt før bruddet.
- Ionisering mot kjellerlukt og vond lukt
- Automatisk spjeld med bred spredning (150°)

Produktoversikt

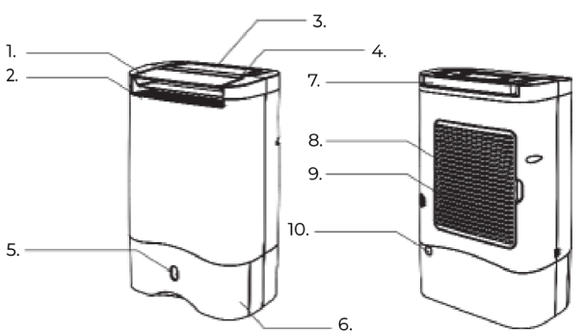

1. Automatisk spjeld
2. Luftutløp
3. LCD
4. Betjeningspanel
5. Nivåindikator for vannbeholder
6. Vannbeholder
7. Bærehåndtak
8. Luftinntak
9. Luftfilter
10. Dreneringshull for slange

Betjeningspanel

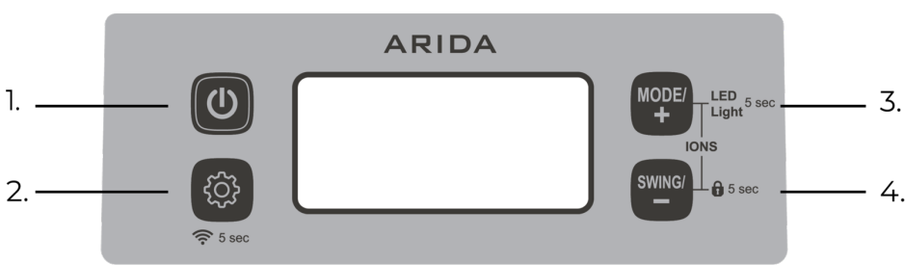

1. AV/PÅ-knapp
2. Valg av innstilling
3. Valg av modus & LED-belysning
4. Sving & barnesikring

Trykk på **AV/PÅ-knappen** for å slå luftavfukteren av eller på.
Under **valg av innstilling** kan du velge hvilken luftfuktighet luftavfukteren skal ha som avfuktingsmål. Hold knappen inne i 5 sekunder for å aktivere WiFi-tilkobling mellom luftavfukteren og WiFi-ruteren (Smart Life).
Under **valg av modus** kan du velge om luftavfukteren skal ha innstilling «AUTO», «SLEEP», «LOW» eller «HIGH» på viftehastigheten. Ved «AUTO» vil luftavfukteren regulere viftehastigheten selv. Ved å holde knappen inne i 5 sekunder slår du av eller på LED-belysningen i vannbeholderen.
Under **sving & barnesikring** velger du hvilken posisjon luftspjeldet skal svinge til. Ved å holde knappen inne i 5 sekunder aktiverer du barnesikring og låser betjeningspanelet (ikke AV/PÅ-bryteren).
Hold både **valg av modus** og **sving & barnesikring** inne i 5 sekunder for å aktivere ionisering.

Betjeningspanelet viser luftfuktigheten den måler i rommet, temperaturen den måler og indikatorer for barnesikring, ionisering, full vanntank, WiFi-aktivering, feilmelding og innstilling for spjeld.

Plassering

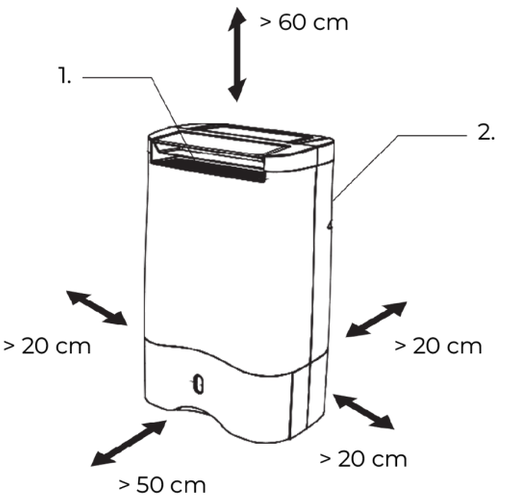

1. Luftutløp
2. Luftinntak

For å sikre en god luftsirkulasjon i rommet og at luftavfukteren får nok luft inn, må det være **minst 20 cm avstand** til sidene og bak. Fronten trenger **minst 50 cm avstand**, og over luftavfukteren må du ha **minst 60 cm avstand** til klær, gardiner eller andre gjenstander.

Plasser luftavfukteren i oppreist stilling på en stabil, flat overflate. Sørg for at luftavfukteren har tilstrekkelig avstand fra vegger eller møbler (se illustrasjonen til høyre).

Hold klær og andre jensti en avstand på minst 20 cm fra luftavfukterens luftutløp for å forhindre at vann drypper ned i luftavfukteren.

> Hvor bør du plassere luftavfukteren? For best resultat bør den plasseres et sentralt sted, for eksempel i en gang eller en korridor.
> Ikke plasser den rett foran en radiator eller i direkte sollys.

For sikkert bruk

- Ikke stikk små gjenstander inn i enheten, da dette kan skade den og utgjøre en fare.
- Hold tilstrekkelig avstand rundt enheten, som vist ovenfor.
- Ikke fjern vanntanken mens enheten er i drift, da det kan føre til vannlekkasje.
- Sørg for at vanntanken er riktig montert. Hvis tanken er full eller ikke satt ordentlig på plass, vil varsellampen lyse og enheten stoppe.

Slik bruker du luftavfukteren

🔌 Av/på

Apparatet slås på med de siste innstillingene som ble brukt, inkludert modus, luftfuktighet og bakgrunnsbelysning – unntatt timer.
Når strømmen gjenopprettes etter strømbrudd, vil apparatet fortsette med de tidligere innstillingene (inkludert timer) før strømbruddet.

🎛️ Modus

Modusvalg:
LOW → HIGH → SLEEP → AUTO

Trykk én gang for hver modus for å velge ønsket innstilling:

- **LOW**: Lav hastighet og lav varmeeffekt
- **HIGH**: Høy hastighet og høy varmeeffekt
- **SLEEP**: Lav hastighet, lav varmeeffekt og dempet skjerm (standard er L2, men vises som L1 eller L0 hvis tidligere satt lavere)
- **AUTO**:
  - Kjøres på lav effekt når luftfuktigheten i rommet er innen 10 % over valgt verdi
  - Kjøres på høy effekt hvis luftfuktigheten overstiger 10 % over valgt verdi
  - Bytter tilbake til lav effekt når luftfuktigheten er innen 5 % over valgt verdi

> ⬇️ Merk: Hvis du velger kontinuerlig modus og deretter automatisk modus, vil fuktigheten settes til 50 %.
> Når automatisk modus er valgt, er kontinuerlig modus ikke tilgjengelig.

🔄 Avanserte innstillinger

Velg innstilling for:

- Luftfuktighet → Tid → Lysstyrke på skjermen
  Valgt element blinker i 5 sekunder, og du bruker piltastene (▲ / ▼) til å justere.

🌡️ Fuktighetsinnstilling

Trykk valgknappen én gang for å vise gjeldende fuktinnstilling (eller "CO" for kontinuerlig), og bruk deretter ▲ eller ▼ for å bla gjennom:

40% → 45% → 50% → ... → 70% → 75% → 80% → CO (kontinuerlig)

Skjermen viser deretter rommets faktiske fuktighet etter 5 sekunder uten tastetrykk.

⚡ E. Sparemodus (automatisk strømsparing)

Når ønsket luftfuktighet er nådd:

1. Apparatet blinker "E.Saving" og slår av varmeelement og vifte.
2. Kjøles i 2 minutter og slår seg deretter av i 30 minutter.
3. Etter 30 minutter starter viften i 5 minutter for å måle luftfuktigheten igjen:
   - Hvis luftfuktigheten har økt med 5 %, starter apparatet på nytt.
   - Hvis ikke, forblir det av i ytterligere 30 minutter.

⏱️ Tidsur-innstilling

Trykk på valgknappen for andre gang for å vise ⏰ og blinkende tidsinnstilling (eller gjenværende tid),
og trykk deretter ▲ eller ▼ for å bla gjennom følgende:

1 time → 2 timer → ... → 12 timer → — (kontinuerlig drift)

Etter innstilling (eller 5 sekunder uten tastetrykk), vil ⏰ vises hvis en timer er aktiv,
og skjermen vil vise romtemperaturen.

Du kan sjekke gjenværende tid (blinker i 5 sekunder) ved å trykke på valgknappen 2 ganger når ⏰ er synlig.

🌡️ Temperaturvisning og driftstemperatur

Enheten fungerer innenfor 1–40°C, og skjermen viser vanligvis romtemperaturen.

- Ved temperaturer over 43°C (viser «Hi») eller under 1°C (viser «Lo») stopper enheten.
- Den vil starte igjen når temperaturen er innenfor 3–40°C.
- I "Hi" eller "Lo"-modus fungerer kun av/på-knappen.

💡 Lysstyrke på skjermen (LCD Dimmer)

Trykk på valgknappen for tredje gang for å vise lysstyrkenivået og blinkende tall,
og trykk deretter ▲ eller ▼ for å velge:

L0 (ingen bakgrunnslys) → L1 → L2 → ... → L5 → H (full lysstyrke)

Etter innstilling (eller ingen tastetrykk i 10 sekunder) justeres lysstyrken automatisk til L0.
Du kan kun velge L0, L1 eller L2 i SLEEP-modus.
Denne innstillingen påvirker også LOW og HIGH-modus hvis de er innenfor L0–L2.

> ⚠️ Når vanntanken er full, en feil oppstår, Wi-Fi parer eller enheten er utenfor driftstemperatur (1–40°C), vil skjermen forbli på.

↔️ Svinginnstilling

Trykk på svingknappen for å velge ønsket svingvinkel:

- Oppover (50°–150°)
- Forover (0°–60°)

- Bred (0°–150°)
- Stopp (valgfri vinkel)

🌀 Ionisator

Trykk og slipp valgknappen og LED-lysknappen samtidig for å slå **IONS** av/på.
Rammen rundt **IONS**-symbolet vises eller forsvinner.

🔒 Barnesikring

Hold inne svingknappen i 5 sekunder for å aktivere eller deaktivere barnesikringen.
Når den er aktivert, deaktiveres alle knapper unntatt av/på.

🌈 3-nivå fuktighetsindikator (LED)

I tillegg til digital fuktvisning har enheten en 3-nivå LED-lampe i tankvinduet:

- **Grønt lys**: under 50 %
- **Blått lys**: 50–65 %
- **Rødt lys**: over 65 %

Du kan slå indikatoren av/på ved å holde inne LED-knappen i 5 sekunder.

📶 WiFi-indikator

- **Blinkende lys**: under Wi-Fi-paring (automatisk ved oppstart, varer i 5 minutter)
- **Stabilt lys**: Wi-Fi er tilkoblet
- **Av**: tilkobling mislyktes (ingen WiFi)

Tilkobling til WiFi

Forberedelser

1. Koble maskinen til en godkjent strømkilde.
2. Sørg for at mobilenheten din er koblet til 2.4G Wi-Fi. Mobilenheten og maskinen må være innenfor god signalstyrke fra Wi-Fi-ruteren.

Last ned appen

1. Last ned appen ved å søke etter **"Tuya Smart"** eller **"Smart Life"** i App Store eller Google Play, og installer den.
2. Åpne appen og registrer deg eller logg inn på kontoen din.

Koble luftavfukteren til WiFi

1. Når enheten slås på, starter den automatisk WiFi-paring i 5 minutter, og WiFi-ikonet blinker.
   Hvis en smartenhet allerede er paret, går ikonet over til fast lys.
2. Du kan holde programknappen inne i 5 sekunder for å starte en ny Wi-Fi-paring.
   Dette sletter tidligere paring.
   Dersom både du og en annen bruker skal kontrollere samme enhet, må den opprinnelige enheten legge til din (eller andres) som familiemedlem via **Familieadministrasjon** i appen.
3. Gå til appens **Hjem-skjerm**, trykk **"Legg til enhet"** eller pluss-tegnet øverst til høyre.
4. Velg riktig enhet fra listen og forsikre deg om at enheten er i **EZ-modus**. Følg instruksjonene i appen for å fullføre paringen.
   Wi-Fi-ikonet vises som fast lys når tilkoblingen er vellykket.
5. Slå på Bluetooth på mobilen for raskere og enklere paring.

Tømming av vannbeholderen

1. Når vanntanken er full, begynner symbolet for vannbeholder å blinke, og enheten stopper etter noen minutter.
2. Ikke flytt eller ta ut tanken mens enheten er i drift – dette kan føre til vannlekkasje, skade på enheten eller elektrisk støt.
3. For å fjerne tanken, trekk den forsiktig ut og løft den i håndtaket.
4. Tøm ut vannet, rengjør tanken, og sett på lokket og tanken igjen korrekt.

Trekk vannbeholderen ut, løft den i bærehåndtaket, hell ut vannet og sett den tilbake i maskinen.

🔷 **Merk:**

- Rengjør tanken med rent vann ved behov. Ikke bruk løsemidler, skuremidler eller varmt vann.
- Ikke fjern eller skad flottøren i tanken – da fungerer ikke enheten riktig.
- Symbolet for vannbeholder blinker hvis tanken ikke er satt korrekt på plass.

Kontinuerlig drenering med slange

Du kan bruke en slange med innvendig diameter på 12 mm for kontinuerlig drenering av vannet til sluk eller vask.

Slik gjør du:

1. Bruk en skrutrekker for å fjerne den runde pllomberingen bak på enheten.
   Fest slangen til koblingen gjennom hullet.
2. Før slangen til et avløp – unngå skarp bøy og motfall.

🔶 *Merk:* Tanken må være riktig plassert i luftavfukteren før du kobler til slangen.

🛠️ Vedlikehold

Rengjøring av enheten

1. Slå av enheten, vent til viften stopper, og trekk ut strømledningen.
2. Tørk overflaten med en myk, fuktig klut.
3. Tørk godt med et håndkle etter rengjøring.
4. Ikke vask enheten med vann og pass på at vann ikke drypper inn i luftinntak eller -utløp.

Rengjøring av filteret

Dersom filteret er dekket av støv, påvirkes luftstrømmen og ytelsen.
Det anbefales å sjekke og rengjøre forfilteret én gang i måneden.

Slik gjør du:

1. Slå av enheten og fjern filtrene.
2. Forfilteret kan vaskes og tørkes forsiktig med klut.
3. Monter filtrene på plass igjen: Plasser først forfilteret på rammen, og sett det deretter inn i enheten.

Før lagring

1. Slå av enheten og vent til viften stopper. Trekk ut støpselet.
2. Tøm og tørk tanken. La enheten stå og renne av seg i omtrent ett døgn.
3. Rengjør filteret og enheten. Dekk til for å unngå støv.
   Oppbevares stående på et kjølig og tørt sted.
4. Ikke utsett for direkte sollys.

Tekniske data

Strømforbruk (@230V)	740 W (Høy) / 420 W (Lav)
Strømforsyning	220–240 V ~ 50 Hz
Avfuktingskapasitet	9 liter / dag
Vanntankens kapasitet	4 liter
Driftstemperaturområde	1 – 40 °C
Mål (B × D × H)	B317 × D213 × H499 mm
Nettovekt	6,8 kg
Bruttovekt	7,8 kg

Feilsøking

Problem	Mulig løsning
Viften går i ca. 2 minutter etter at enheten er slått av	Dette er normalt og ikke grunn til bekymring
Enheten fungerer kun ved romtemperatur mellom 1–40 °C. Den stopper utenfor dette området (“HI” eller “Lo”)	Dette er normalt. Enheten er konstruert for å fungere innenfor dette temperaturområdet
Enheten avgir en uvanlig lukt	Dette er et normalt og ufarlig biprodukt fra Zeolitt-tørkemiddelet. Lukt kan oppstå når zeolitten avgir lukt den har absorbert fra f.eks. røyk, kosmetikk og møbler
Ikonet for feilmelding blinker og indikerer blokkering i luftinntak eller -utløp	Filteret er trolig skittent eller tilstoppet. Rengjør eller bytt ut filteret
WiFi-lampen blinker kontinuerlig og klarer ikke å koble til	Kontroller at WiFi-nettverket er stabilt

⚠️ **ADVARSEL:** Dersom problemet vedvarer, kontakt forhandler eller en kvalifisert servicetekniker. Ikke forsøk å reparere enheten selv – det kan føre til elektrisk støt og ugyldig garanti.

Arida leverer avfuktere og luftbehandlingsløsninger som sikrer et sunt inneklima og beskytter mot fuktproblemer. Etter mange års erfaring er vi stolte av å levere kvalitetssikre løsninger som gir våre kunder gode og riktige produkter.

KONTAKT OSS

Pindsleveien 8B,
3221 Sandefjord
Norge

Ring oss: +47 334 70 100
Send oss en e-post

INFORMASJON

Forhandlere
Brukermanualer
Personvernerklæring
Informasjon til forhandlere

Copyright © 2025 - Arida.no